# Control Panel for AIN_4 v1.2

## AIN_4 v1.2 TOP

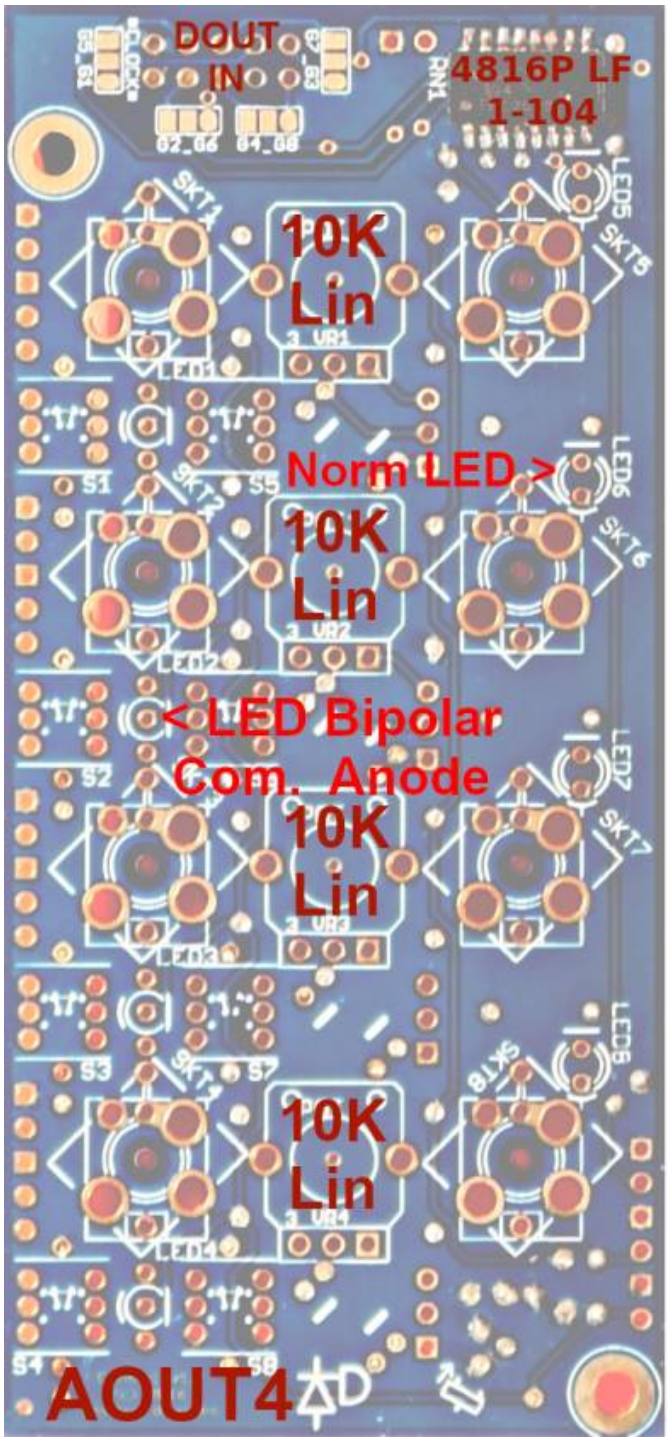


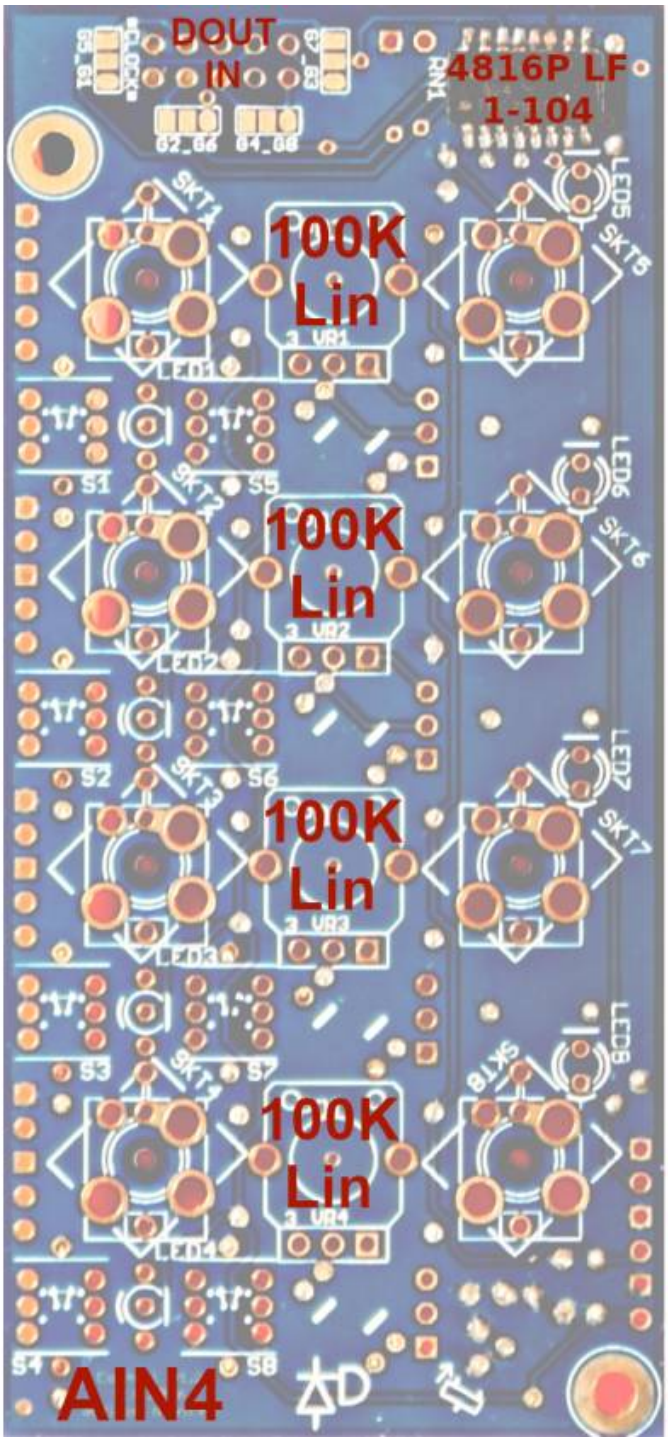


## AIN_4 v1.2 BACK

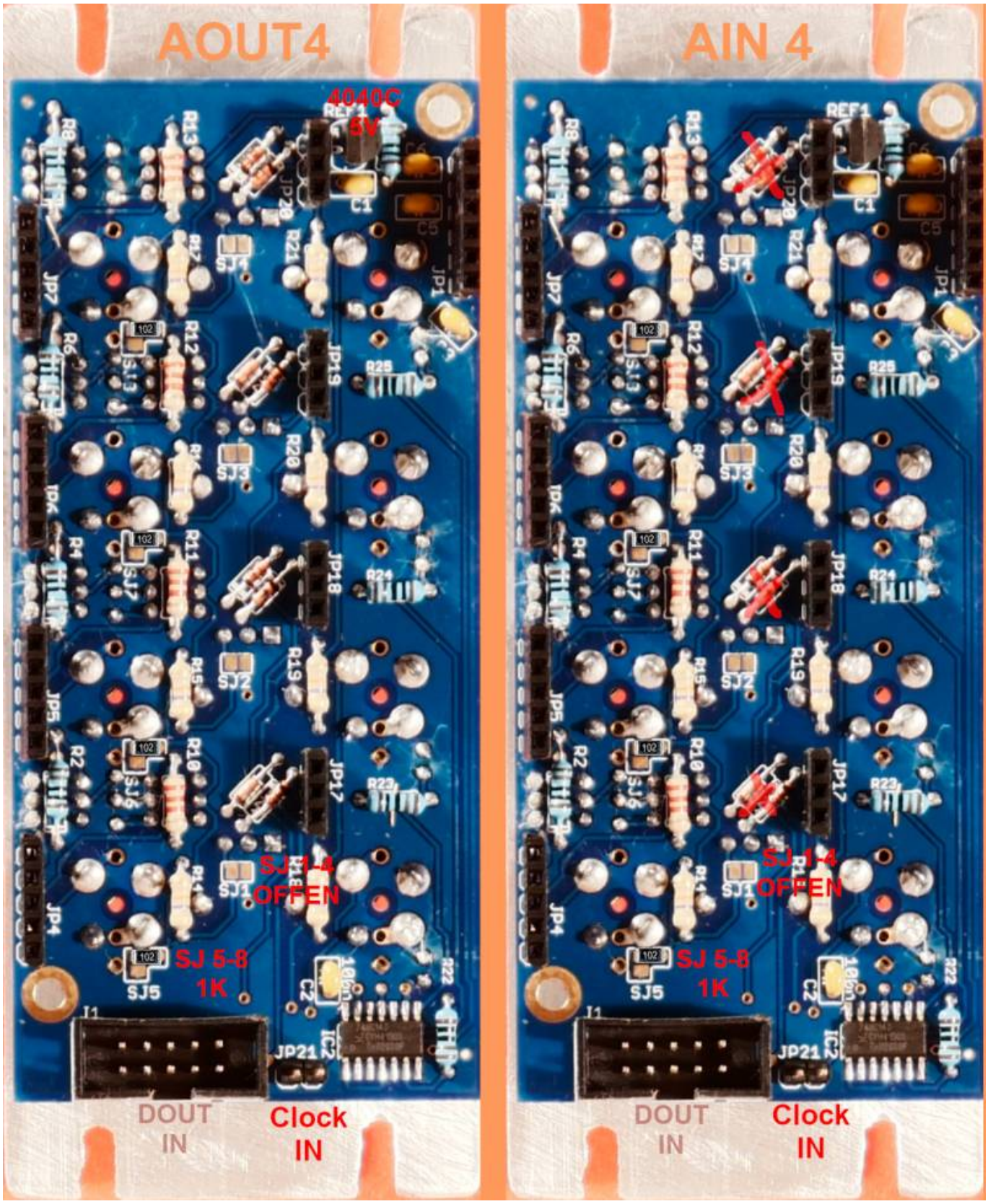


## Front-Panel for AIN_4 v1.2

i measeured the PCB, and made a drawing in order to create a hand-drilled Frontpanel... so dont take the values as 100% true...:

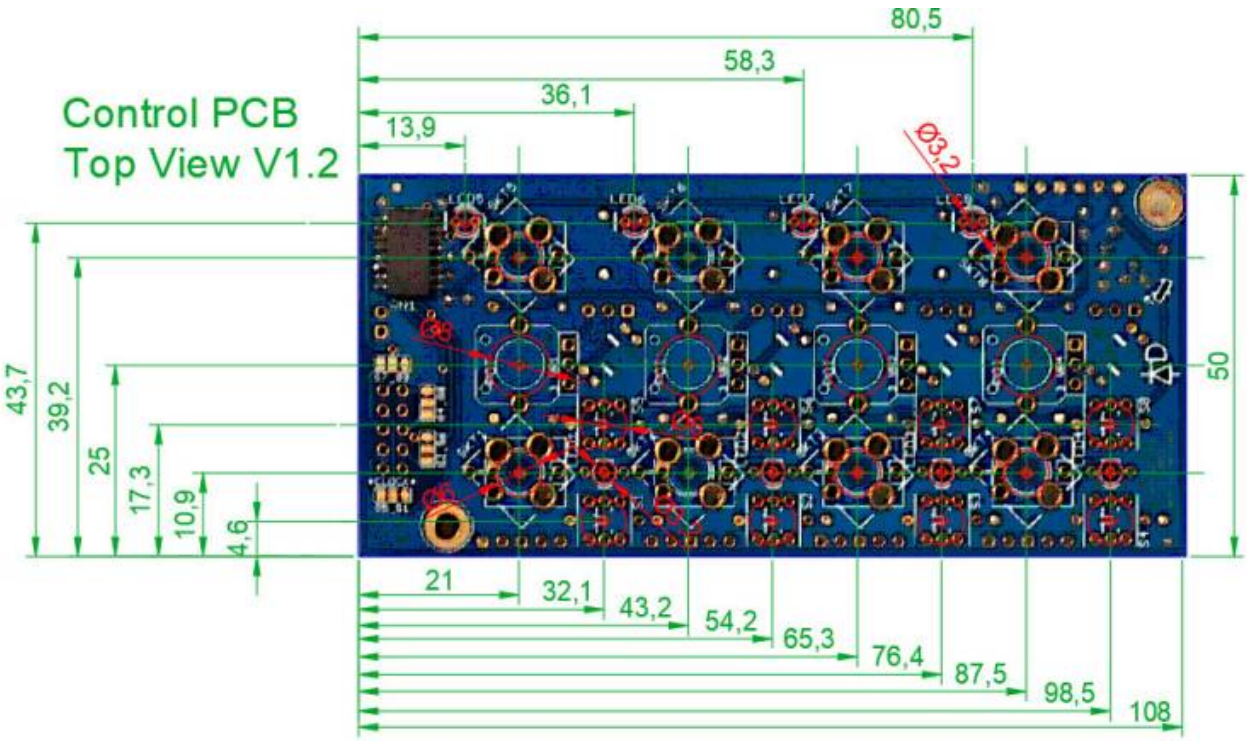
Control PCB
Top View V1.2
80,5
58,3
36,1
13,9
Ø3,2
Ø8
Ø6
43,7
39,2
25
17,3
10,9
4,6
50
21
32,1
43,2
54,2
65,3
76,4
87,5
98,5
108

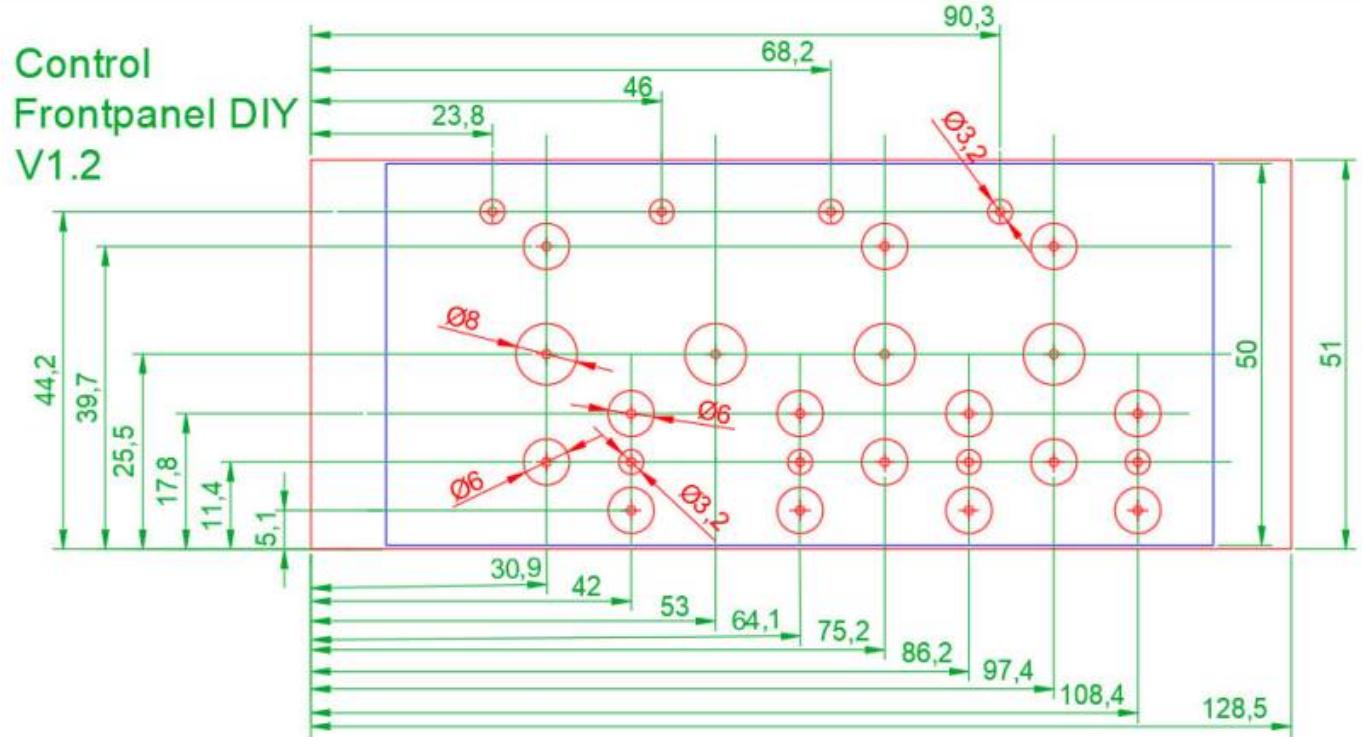
Control
Frontpanel DIY
V1.2
90,3
68,2
46
23,8
Ø3,2
Ø8
Ø6
Ø6
Ø3,2
44,2
39,7
25,5
17,8
11,4
5,1
50
51
30,9
42
53
64,1
75,2
86,2
97,4
108,4
128,5







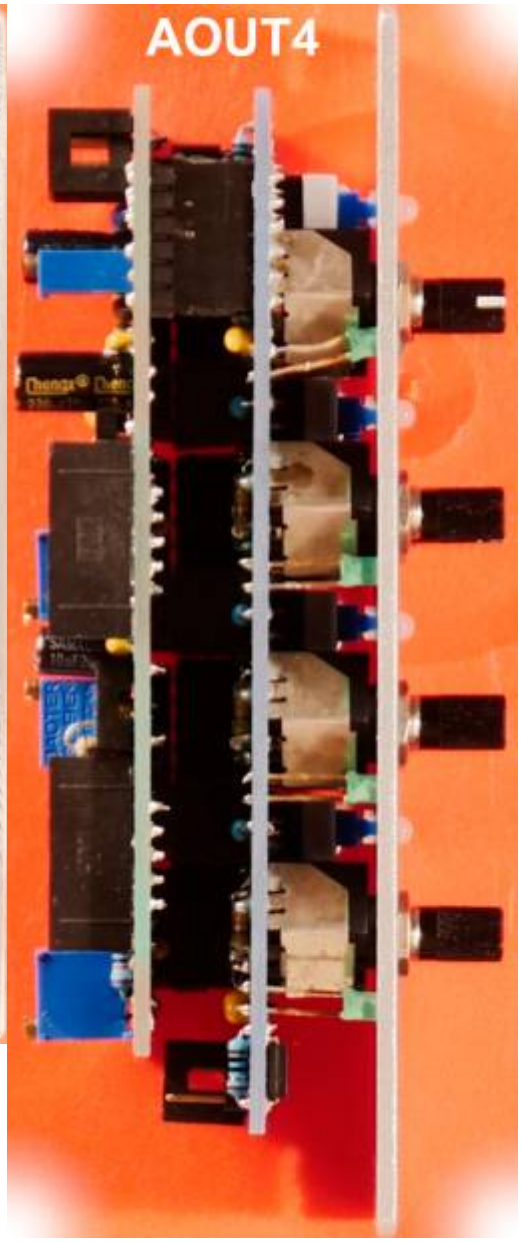


From:
https://wiki.midibox.org/ - **MIDIbox**

Permanent link:
**https://wiki.midibox.org/doku.php?id=control_board&rev=1641435862**

Last update: **2022/01/06 02:24**